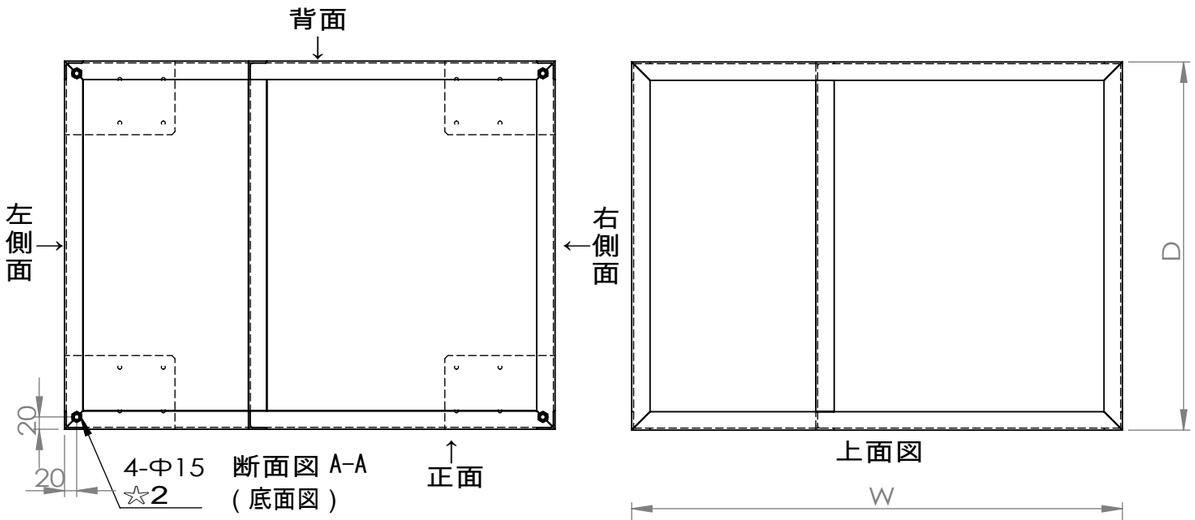

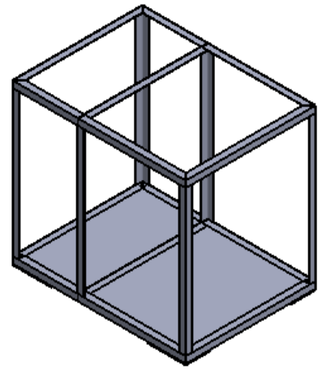

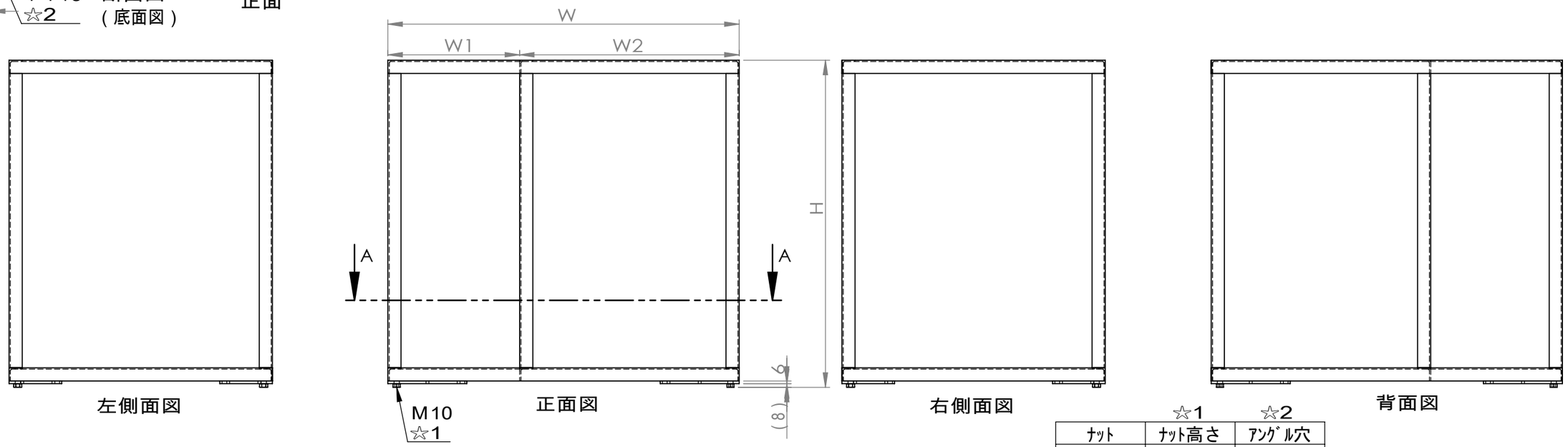

ナット	ナット高さ ☆1	アングル穴 ☆2	
M8	(6.5)	(Φ13)	
M10	(8)	(Φ15)	←◎標準
M12	(10)	(Φ17)	

全てカッコ寸法となります。

注：H=アングル高さ+キャスター板厚+ナット高さとなります。

標準キャスター板寸法

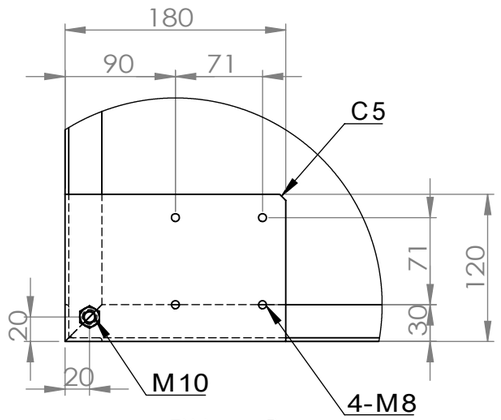

詳細図 B
ｽｹｰﾙ 1 ： 5

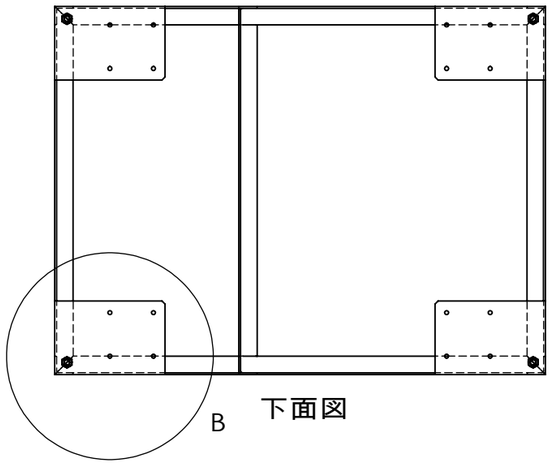

下面図

指示なき場合： 寸法はミリメータとする 表面粗さ： 公差 ： 寸法 ： 角度 ：	仕上げ：		バリ取り、鋭角の除去	図面測定不可	改訂
	名 前	署 名	日 付		
製 図				名称：	
検 図					
承 認					
製 産					
品 管			材料：	図面番号： C-3(L30-3)	A3
			重量：	1:10	葉数 1 / 1