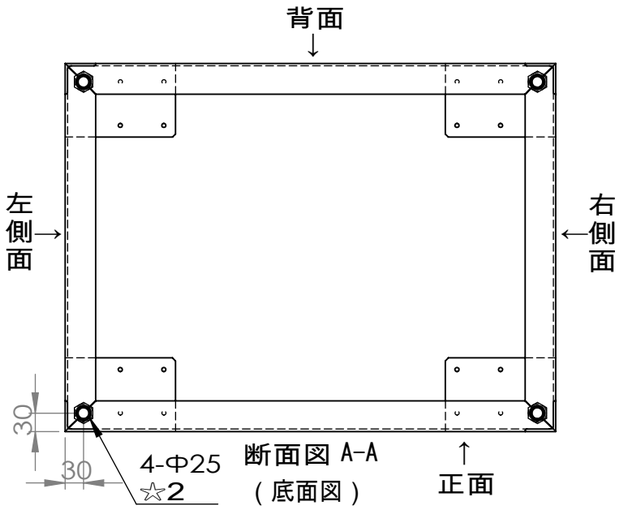

断面図 A-A
（底面図）

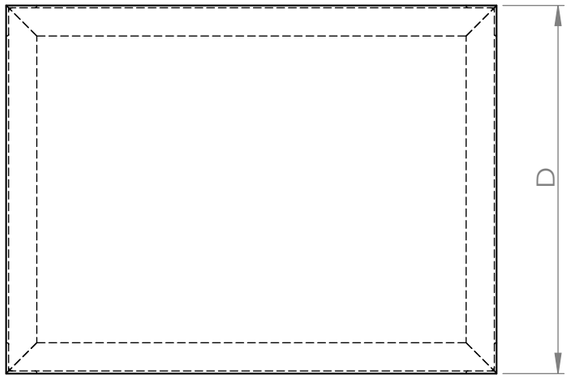

上面図

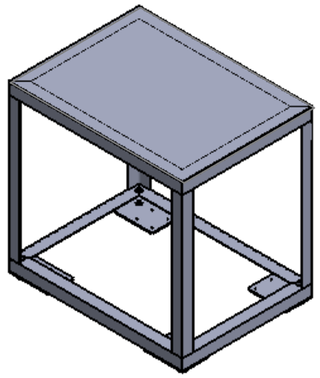

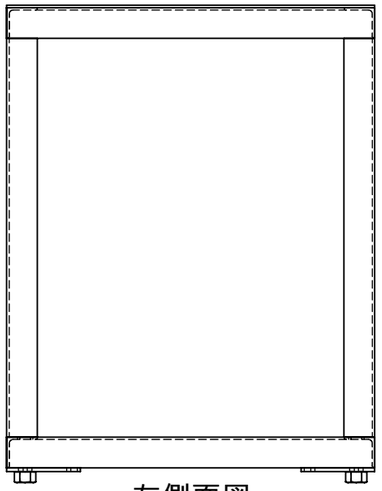

左側面図

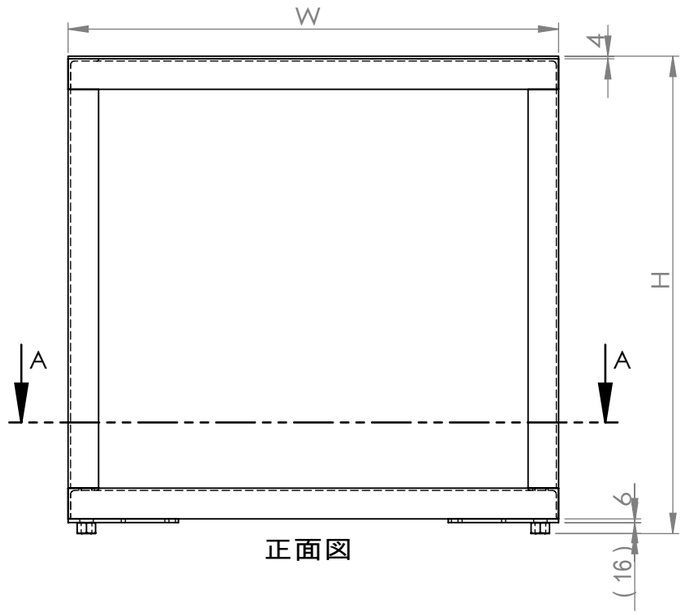

正面図

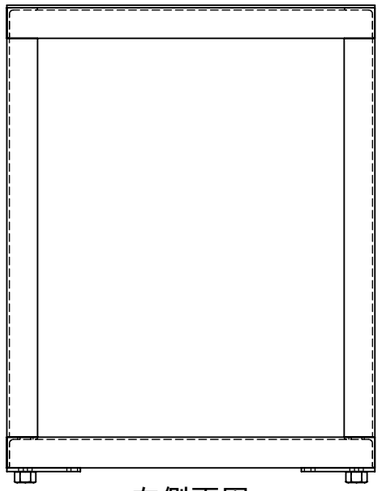

右側面図

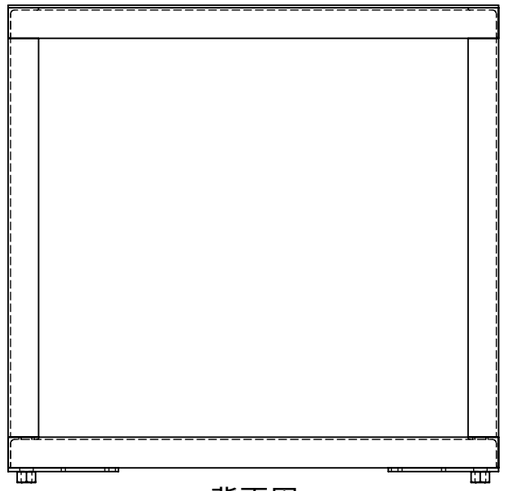

背面図

ナット	☆1 ナット高さ	☆2 ｱﾝｸﾞﾙ穴	
M12	(10)	(Φ17)	
M16	(13)	(Φ21)	
M20	(16)	(Φ25)	←◎標準

全てカッコ寸法となります。

注：H=天板厚+アングル高さ+キャスター板厚+ナット高さとなります。

標準キャスター板寸法

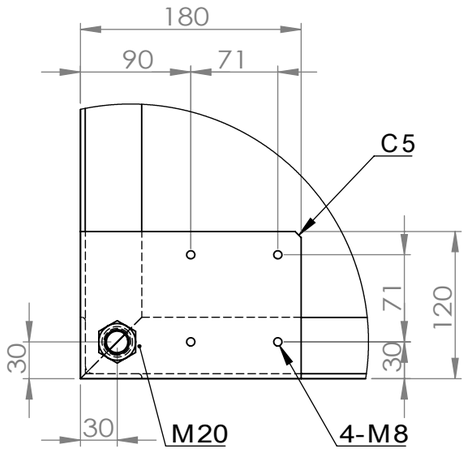

詳細図 B
ｽｹｰﾙ 1 ： 5

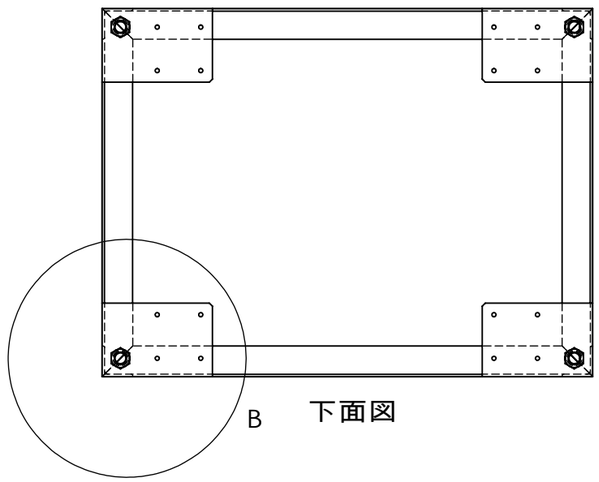

下面図

指示なき場合： 寸法はミリメータとする 表面粗さ： 公差 ： 寸法 ： 角度 ：	仕上げ：	バリ取り、鋭角の除去	図面測定不可	改訂	
	名 前	署 名	日 付	名称：	
製 図					
検 図					
承 認					
製 産					
品 管			材料：	図面番号： B-2(L50-4)	A3
			重量：	1:10	葉数 1 / 1