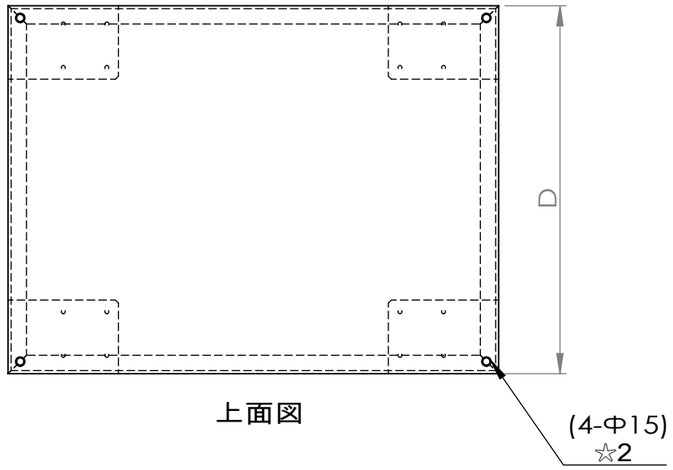

上面図

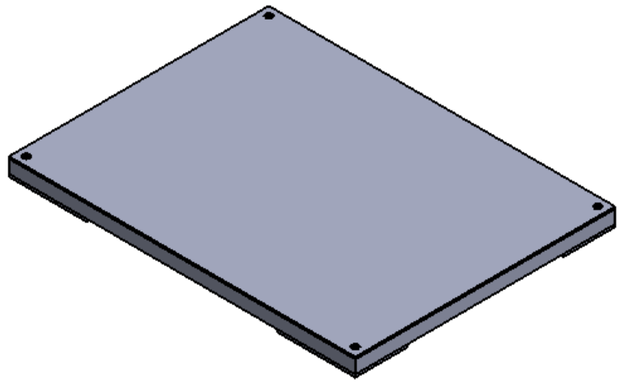

左側面図

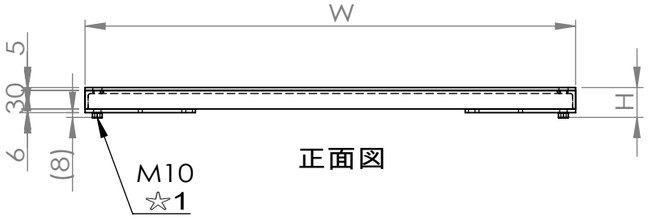

正面図

右側面図

背面図

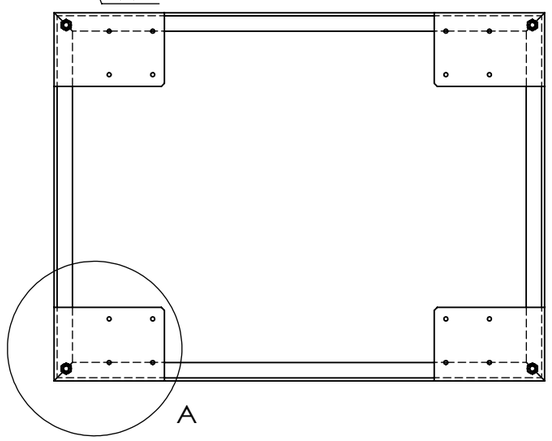

下面図

☆1　☆2

ﾅｯﾄ	ﾅｯﾄ高さ	ｱﾝｸﾞﾙ穴	
M8	(6)	(Φ13)	
M10	(8)	(Φ15)	←◎標準
M12	(10)	(Φ17)	

全てカッコ寸法となります

注：H＝天板厚+アングル高さ+キャスター板厚+ナット高さになります。

標準キャスター板寸法

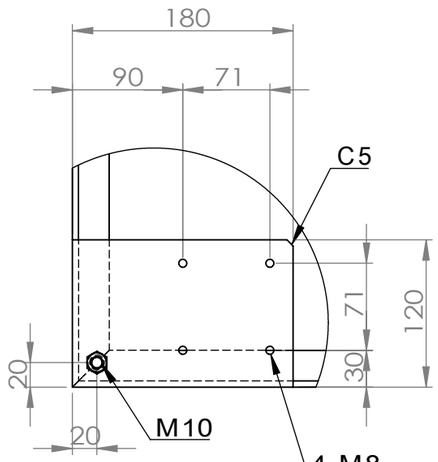

詳細図 A
ｽｹｰﾙ 1 ： 5

指示なき場合： 寸法はミリメータとする 表面粗さ： 公差　： 寸法　： 角度　：	仕上げ：			バリ取り、鋭角の除去	図面測定不可	改訂
	名　前	署　名	日　付			名称：
製　図						
検　図						
承　認						
製　産						
品　管				材料：	図面番号：A-2(L30-5)	A3
				重量：	1:10	葉数 1 / 1